C7007A,C7008A

火焰监测杆

C7007A / C7008A与整流型烧嘴控制器配合使用，用于燃气烧嘴（燃气炉主烧嘴或燃油炉的燃气点火烧嘴）的火焰监测。

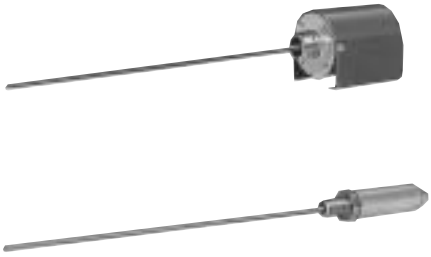

规格书

组合烧嘴控制器	RA890F，R4715B/C/D/E，R4780E
C7007A	火焰电极支架
C7008A	火焰电极与支架
附件（另购）	火焰电极，用于C7007A
认证	UL，FM，IRI，CSA

・使用说明书资料号 ：CP-UM-1139

选型表

型号	重量	安装	长度	材料	允许最高温度	火焰电极型号	重量
C7007A1001	430g	1/2 NPT	300mm	Pilomax C	1100℃	N102709A	40g
			600mm			N102709C	80g
			1200mm			N102709E	120g
C7008A1034	210g	1/4 NPT	610mm	Kanthal	1200℃	105478D（注）	包含在C7008A中

注：C7008A的可更换部件.

尺寸

(单位:mm)

・C7007A

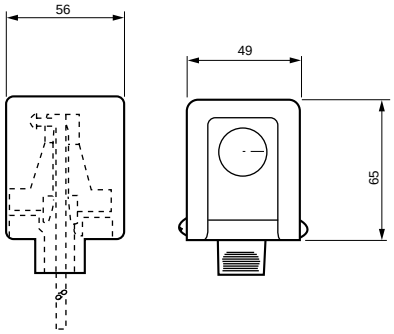
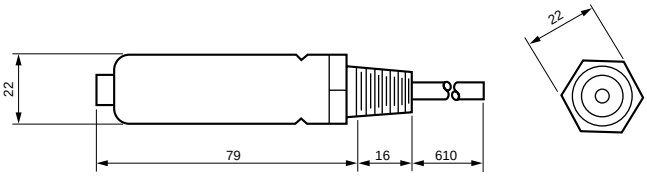
・C7008A