azbil　Specification

フィルタ付減圧弁
形 RA1B

概　要

フィルタ付減圧弁は、空気圧を利用する計器や調節弁に供給空気として一定圧の空気を供給します。空気圧可変ハンドル付は、空気圧シリンダの手動駆動や空気圧信号の設定にも使用できます。

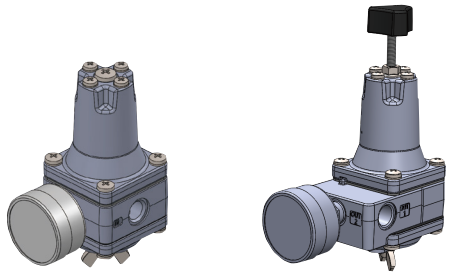

形 RA1B-1　　形 RA1B-2/3
（空気圧可変ハンドル付）

標準仕様

形　式		RA1B-1	RA1B-2	RA1B-3
1次圧 (kPa)		200～1035	2次圧＋50～1035	2次圧＋50～1035
2次圧 (kPa)		140±4 (固定)	20～400 (可変)	150～700 (可変)
特　性				
圧力特性	2次圧変化 (kPa)	1次圧200～700 kPaに対して 10 kPa以内	1次圧450～850 kPaに対して 8 kPa以内	1次圧800～1035 kPaに対して 8 kPa以内
流量特性	① 形 RA1B-1（1 次圧 700 kPa に対して）	② 形 RA1B-2（1 次圧 700 kPa に対して）	③ 形 RA1B-3（1 次圧 1000 kPa に対して）	

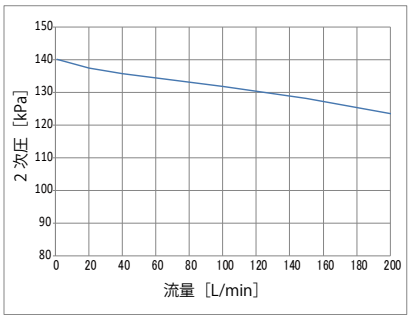

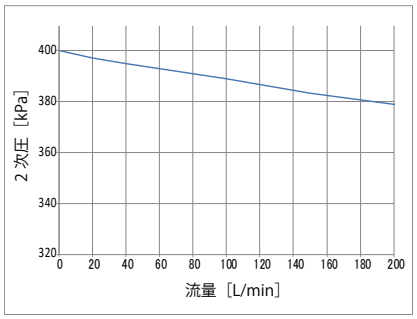

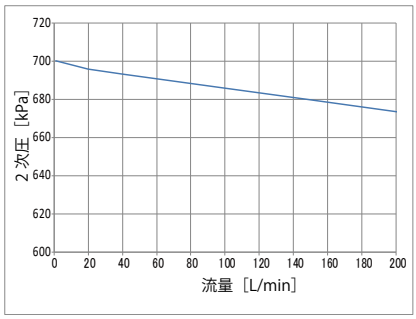

空気消費量	0.5 L/min [normal]以下
材　料	フィルタ…3 μm PVAスポンジ (オプション：3 μmステンレス鋼繊維) ケース…アルミニウム・ダイキャスト 外部ねじおよびドレン抜き蝶ボルト…ステンレス
周囲温度	標準　：−30～ +80 ℃ 耐食用：−20～ +80 ℃
振動特性	20 m/s^2 (5～500 Hz) 以下
空気圧接続口	1次側接続口および2次側接続口　：管用テーパねじ　Rc1/4または1/4NPT 圧力計接続口 (RA1B-1の場合)　：管用テーパねじ　Rc1/8
ドレン容量	14 cm^3
質　量	0.4 kg：RA1B-1 (圧力計なし) 0.5 kg：RA1B-2,3 (圧力計なし)
最大流量	200 L/min (2次圧低下量　25 kPa以内 (RA1B-3は30 kPa以内))

製品使用上のご注意

- 本製品は一般工業市場向けです。
- 本製品は必ず鉛直 (ドレンプラグが下向き) に取り付けて使用してください。

形番構成

基礎形番

RA1B	（フィルタ付減圧弁）セミブリードタイプ	—	①	②	③	④	⑤	—	⑥	⑦	⑧	⑨	—	⑩	⑪

① 設定圧力範囲 ② 機種	2次圧=140 kPa（固定）	空気式計器（PREX以外）用	1	F											
		PREX 空気式発信器専用		P											
	20≦2次圧≦400 kPa（可変）	ポジショナ・調節弁用	2	X											
	400<2次圧≦700 kPa（可変）	ポジショナ・調節弁用	3	X											
③ 配管ねじ	Rc1/4(IN/OUT)				R										
	1/4NPT(IN/OUT)				N										
④ 塗装	標準塗装（アクリル焼付塗装）					S									
	防食塗装（ウレタン焼付塗装）					B									
⑤ 環境仕様（温度範囲）	標準（−30～ +80 ℃）						S								
	耐食用（−20～ +80 ℃）[ダイヤフラム、ガスケット：フッ素ゴム] *1						V								
⑥⑦⑧⑨ フィルタエレメント	樹脂（PVAスポンジ）製								X	X	X	X			
	ステンレス（SUS316L）製								X	F	X	X			
⑩ 圧力計レンジ	圧力計なし													X	
	200 kPa（2次圧≦150 kPa）													1	
	400 kPa（150<2次圧≦300 kPa）													2	
	600 kPa（300<2次圧≦450 kPa）													3	
	1000 kPa（450<2次圧≦700 kPa）													4	
⑪ 圧力計単位	圧力計なし														X
	kgf/cm^2 *2														A
	psi *2														B
	bar														C
	kPa														D
	MPa														E

＊1：選択仕様⑤が「V」の場合、フィルタエレメント⑥⑦⑧⑨は「XFXX」を選択してください。
＊2：海外用途のため記載しています。したがって、国内用途では使用できません。

外径寸法図

RA1B-1F

単位：mm

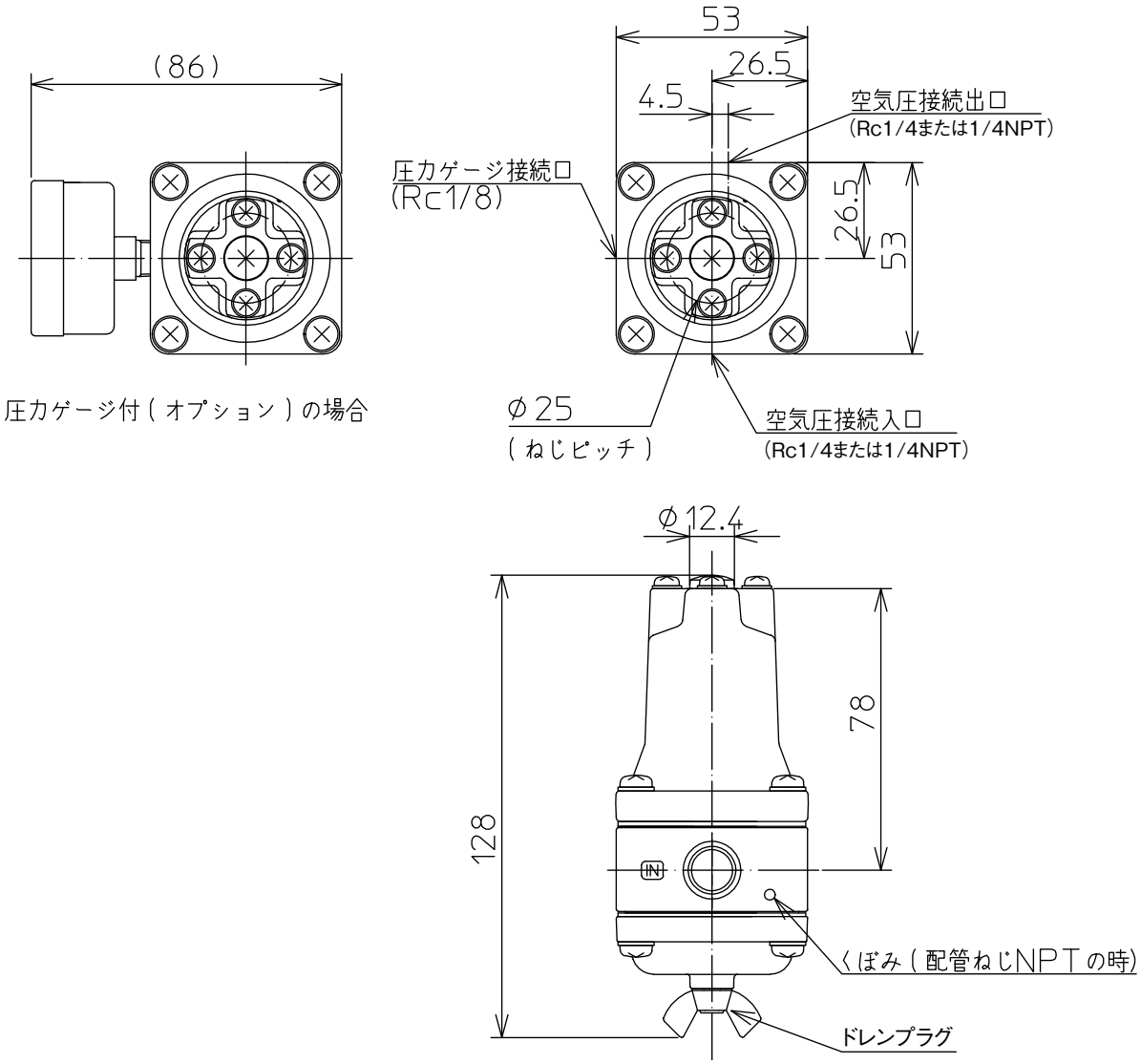

RA1B-1P

単位：mm

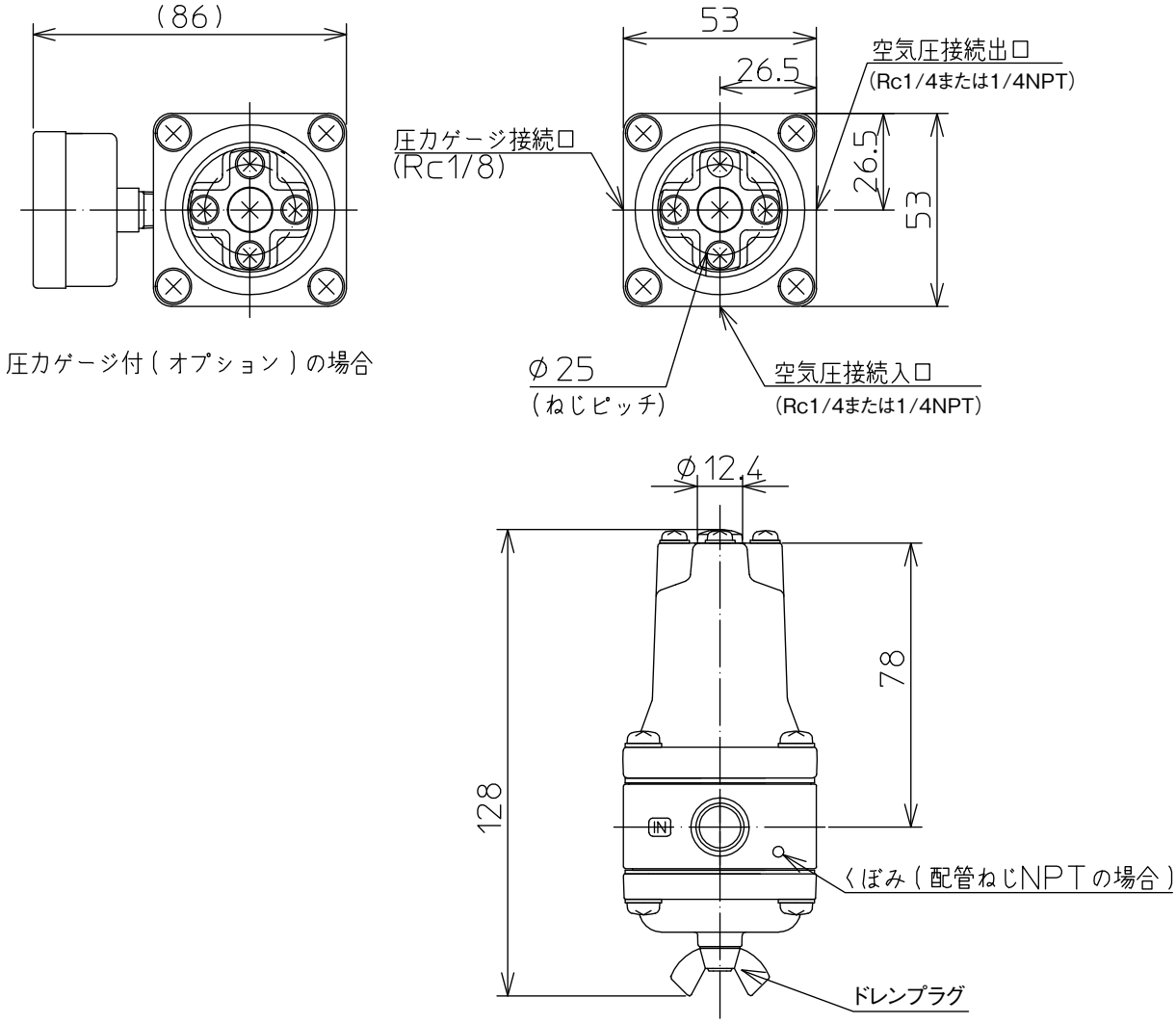
(86)
53
26.5
空気圧接続出口
(Rc1/4または1/4NPT)
圧力ゲージ接続口
(Rc1/8)
26.5
53
圧力ゲージ付(オプション)の場合
φ25
(ねじピッチ)
空気圧接続入口
(Rc1/4または1/4NPT)
φ12.4
78
128
IN
くぼみ(配管ねじNPTの場合)
ドレンプラグ

RA1B-2/3

単位：mm

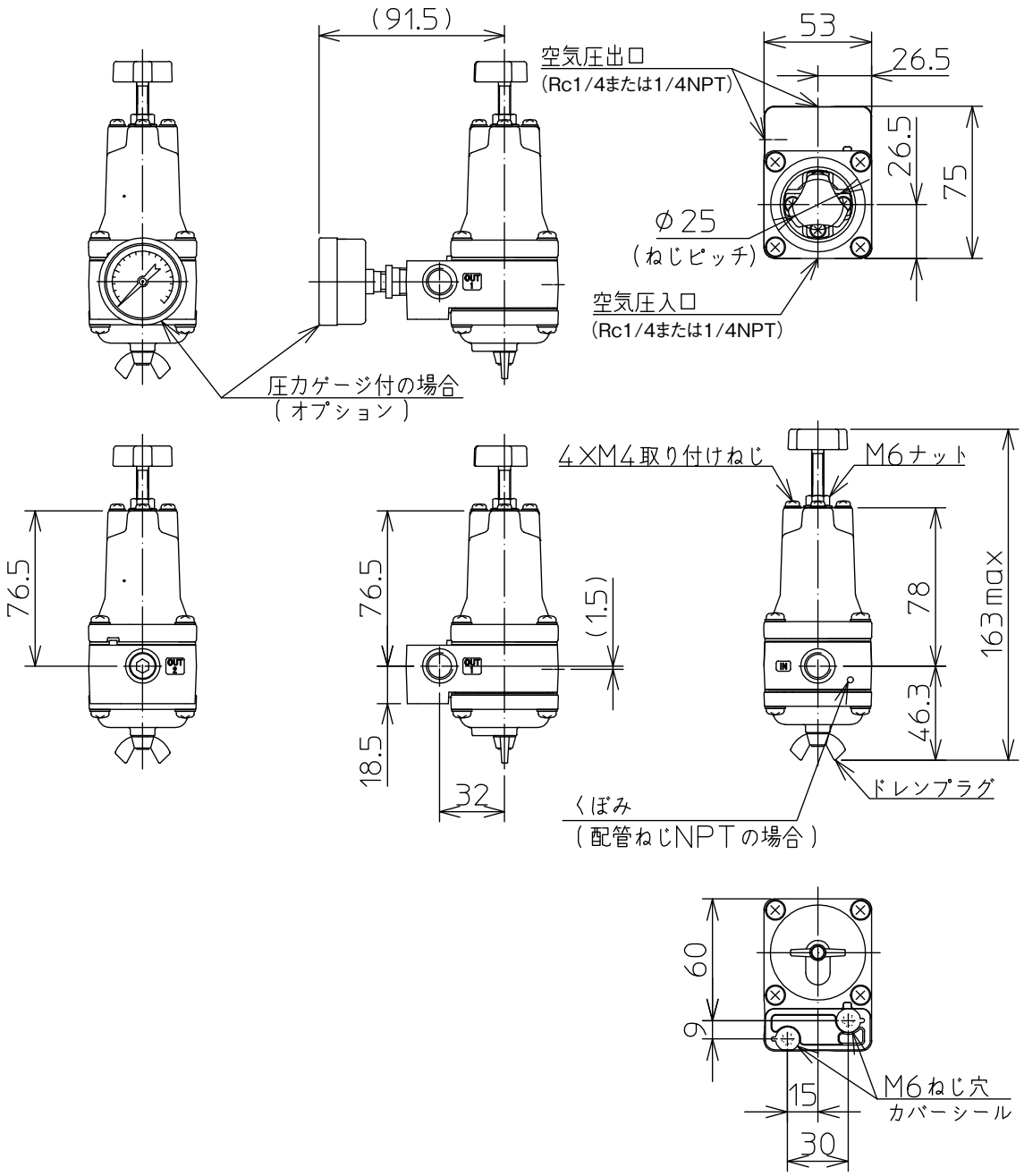
(91.5)
53
26.5
空気圧出口
(Rc1/4または1/4NPT)
26.5
75
φ25
(ねじピッチ)
空気圧入口
(Rc1/4または1/4NPT)
OUT 1
圧力ゲージ付の場合
(オプション)
4×M4取り付けねじ
M6ナット
76.5
76.5
(1.5)
78
163max
46.3
18.5
32
OUT 2
IN
ドレンプラグ
くぼみ
(配管ねじNPTの場合)
60
9
15
30
M6ねじ穴
カバーシール

–Memo–

–Memo–

・ PREXは、アズビル株式会社の商標です。

ご注文･ご使用に際しては、下記URLより「ご注文･ご使用に際してのご承諾事項」を必ずお読みください。
https://www.azbil.com/jp/product/factory/order.html

アズビル株式会社

アドバンスオートメーションカンパニー

本　社 〒100-6419 東京都千代田区丸の内2-7-3 東京ビル

北海道支店 ☎(011)211-1136
東 北 支 店 ☎(022)290-1400
北関東支店 ☎(048)621-5070
東 京 支 社 ☎(03)6432-5142
中 部 支 社 ☎(052)265-6207
関 西 支 社 ☎(06)6881-3331
中 国 支 店 ☎(082)554-0750
九 州 支 社 ☎(093)285-3530

〔ご注意〕この資料の記載内容は、予告なく変更する場合もありますのでご了承ください。

お問い合わせは、当社事業所へお願いいたします。

(33)　〈アズビル株式会社〉 https://www.azbil.com/jp/

発行年月：2022年　6月 初版

本資料からの無断転載、複製はご遠慮ください。